CODICE CODE	ø INT. x EST. INT. x EXT. ø	LUNGHEZZA LENGHT	RACCORDO NIPPLE		TUBO PIPE			FORO HOLE	P. MAX. MAX. P.	Ni	NOTE NOTES
	mm	mm	OT58	AISI303	Cu	AISI304	OT63	M4	bar	8-10 µm	
000525	7 x 8	24	●		●				10		FONDO APERTO / OPEN END
555001	7 x 8	47	●		●				10		
555059	7 x 8	47	●		●				10	●	
001119	7 x 8	97	●		●			●	10		
003514	7 x 8	97	●		●			●	10	●	
555002	7 x 8	97	●		●				10		
555043	7 x 8	97	●		●				10	●	
555085	7 x 8	97		●		●			16		SALDATURA TIG / TIG WELDING
000524	7 x 8	117	●		●			●	10		
555004	7 x 8	117	●		●				10		
555016	7 x 8	117	●		●				10	●	RACCORDO Ch.25 FILETTO G1/2" / NIPPLE Hex.25mm THREAD G1/2"
003503	7 x 8	147	●		●			●	10		
003504	7 x 8	147	●		●				10	●	
003513	7 x 8	147	●		●			●	10	●	
555003	7 x 8	147	●		●				10		
555086	7 x 8	147		●		●			16		SALDATURA TIG / TIG WELDING
003510	7 x 8	197	●		●				10	●	
003515	7 x 8	197	●		●			●	10	●	
003519	7 x 8	197	●		●			●	10		
555027	7 x 8	197	●		●				10		
555055	7 x 8	277	●		●				10	●	
003508	7 x 9	400	●				●		10		
003509	7 x 9	400	●				●		10	●	
555020	8,5 x 10	50	●				●		10		
555021	8,5 x 10	150	●				●		10		
555006	10 x 11	47	●		●				10		
555068	10 x 11	47	●		●				10	●	
555007	10 x 11	97	●		●				10		
555067	10 x 11	97	●		●				10	●	
555008	10 x 11	117	●		●				10		
555009	10 x 11	147	●		●				10		
555010	10 x 11	187	●		●				10		
555011	10 x 11	277	●		●				10		
555041	14,7 x 16	92	●		●				10		
555034	14,7 x 16	97	●		●				10		
555044	14,7 x 16	97	●		●				10	●	
555087	14,7 x 16	97		●		●			16		
000812	14,7 x 16	117	●		●			●	10		
555035	14,7 x 16	117	●		●				10		
555056	14,7 x 16	117	●		●				10	●	
555082	14,7 x 16	117	●		●			●	10	●	
555048	14,7 x 16	147	●		●				10		
555088	14,7 x 16	147		●		●			16		
555061	14,7 x 16	197	●		●				10		
555019	14,7 x 16	267	●		●				10		
555036	14,7 x 16	267	●		●				10	●	

RACCORDO SENZA FORO M4
NIPPLE WITHOUT M4 HOLE

RACCORDO CON FORO M4
NIPPLE WITH M4 HOLE

RACCORDO PER 555016
NIPPLE FOR 555016

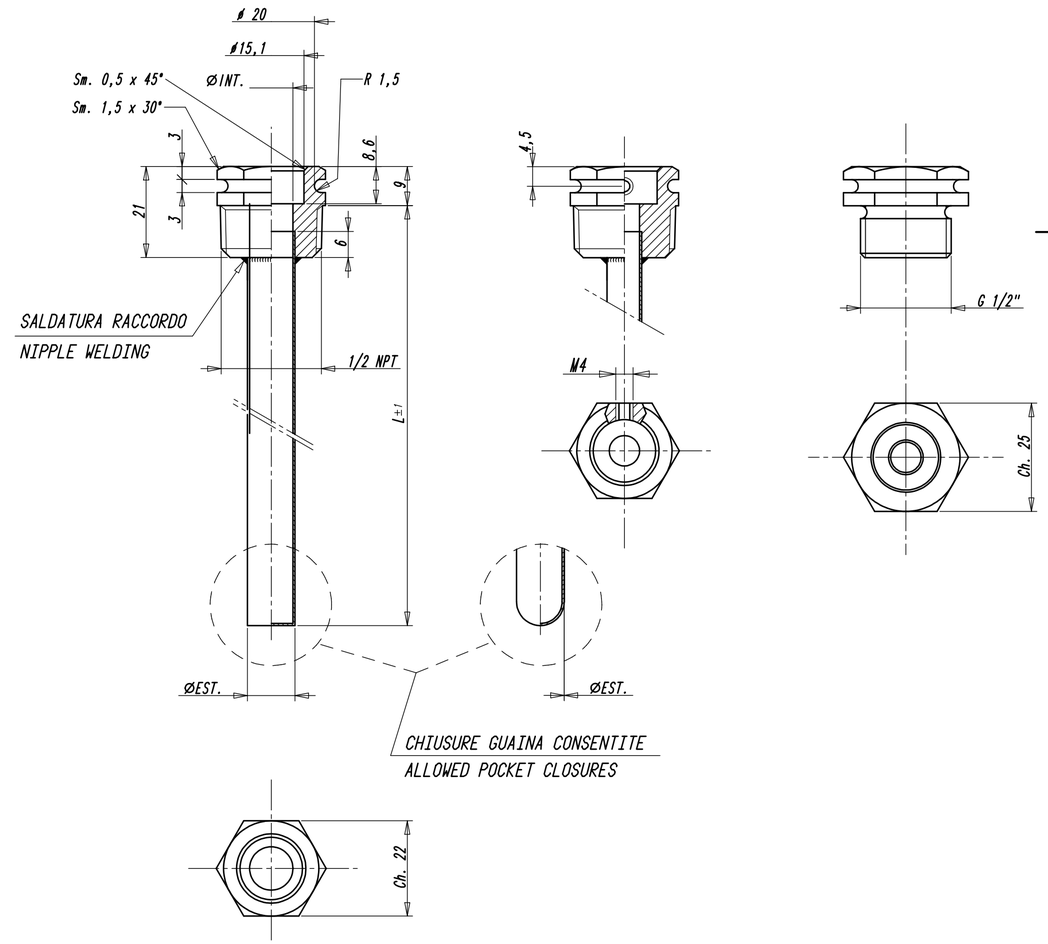

02/02/15 AGGIUNTO RACCORDO PER 555016
20/12/13 AGGIUNTO CODICE 555016 MCAP
09/12/13 AGGIUNTA GUIANA CODICE 555036 TOLTO FORO M4 DA 555019 MCAP

Verificato | Modificato | Data | Mod. num.

Peso grezzo | Peso Finito | Progetto N°

Quote senza indicazione di tolleranza: precisione gruppo B

Grado	da 0 a < 6	da 6 a < 30	da 30 a < 120	da 120 a < 315	da 315 a < 1000	da 1000 a ≤ 2000	OLTRE 2000
A	±0.05	±0.1	±0.15	±0.2	±0.3	±0.5	-
B	±0.1	±0.2	±0.3	±0.5	±0.8	±1.2	±2
C	±0.2	±0.5	±0.8	±1.2	±2	±3	±4

Lunghezza lato minore ∢ α°

da 0 a < 10	da 10 a < 50	da 50 a ≤ 100	OLTRE 100
±1°	±30'	±20'	±10'

Diseg. E.RUSSO 20/05/10 | Verif. M.CAPITANIO 20/05/10

Scale 1:1 | Sost. il PARI COD. dal 09/12/13 | Disegno/Codice TAB.G01/A

IMIT CONTROL SYSTEM

Denominaz.
TABELLA GUAINE MONOTUBO CILINDRICHE

A2

Il presente disegno non puo essere riprodotto, copiato o comunicato a terzi senza la nostra autorizzazione, come a termine di legge sui diritti d' autore